PRODUKTDATENBLATT
DL SLIM ALU DN 205 22 W 3000 K WT

DOWNLIGHT SLIM ALU | Flache Downlightleuchten mit externem Treiber und Aluminiumgehäuse

Anwendungsgebiete

- Direkter Ersatz für Leuchten mit Kompaktleuchtstofflampen
- Allgemeinbeleuchtung
- Öffentlicher Raum
- Treppenhäuser
- Flure
- Eingangsbereiche
- Geschäfte

VALUE CLASS

Produktvorteile

- Sehr schlankes Gehäuse
- Niedrige Installationstiefe
- Hohe Lichtausbeute
- Bis zu 60 % Energieersparnis (im Vergleich zu Leuchten, die Kompaktleuchtstofflampen nutzen)
- Sehr homogenes Licht
- Funktionales Design
- Externer Treiber für einfachen Austausch
- 5 Jahre Garantie

Produkteigenschaften

- Robustes Aluminiumgehäuse in weiß
- Schmaler sichtbarer Rahmen

© 2024, LEDVANCE GmbH. Alle Rechte vorbehalten.

– Lichtleiter aus vergilbungsfreiem PMMA für lange Lebensdauer

© 2024, LEDVANCE GmbH. Alle Rechte vorbehalten.

TECHNISCHE DATEN

Elektrische Daten

Nennleistung	22,00 W
Nennspannung	220…240 V
Netzfrequenz	50…60 Hz
Nennstrom	190 mA
Einschaltstrom	11 A
Einschaltstromdauer T_{h50}	533 µs
Max. Anzahl der Leuchten Leitungsschutzschalter B16	11
Max. Anz. Leucht. an Sicherungsaut. C10 A	11
Max. Anzahl der Leuchten Leitungsschutzschalter C16	18
Netzleistungsfaktor λ	> 0,5
Oberschwingungsgehalt	< 20 %
Schutzklasse	II
Betriebsart	Elektronisches Vorschaltgerät (EVG)

Photometrische Daten

Lichtstrom	1850 lm
Lichtausbeute	85 lm/W
Farbtemperatur	3000 K
Lichtfarbe (Bezeichnung)	Warm weiß
Farbwiedergabeindex Ra	> 80
Standardabweichung des Farbabgleichs	< 6 sdcm
Lichtstärke	-
Flimmer-Messgröße (Pst LM)	-
Messgröße für Stroboskop-Effekte (SVM)	-
Photobiologische Risikogruppe gemäß EN62778	RG0
Photobiologische Risikogruppe gemäß EN62471	RG0
Ausstrahlungswinkel	120 °

© 2024, LEDVANCE GmbH. Alle Rechte vorbehalten.

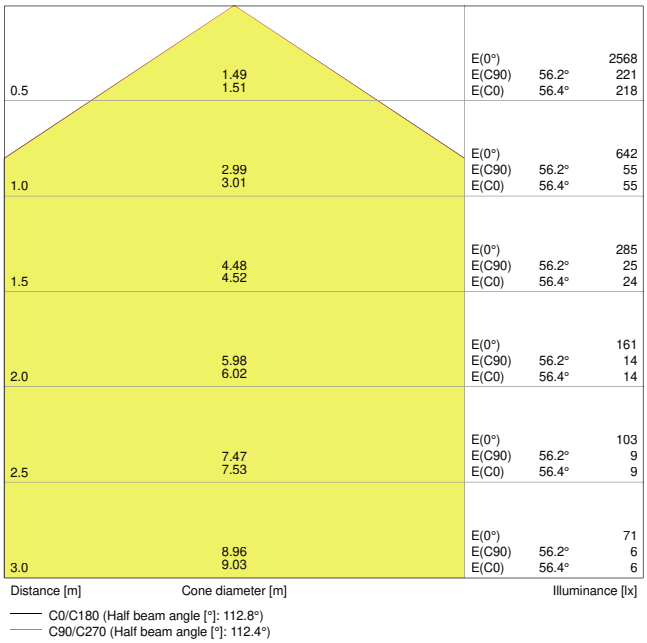

4058075064003 DL SLIM VALUE DN205 22W 3000K WT

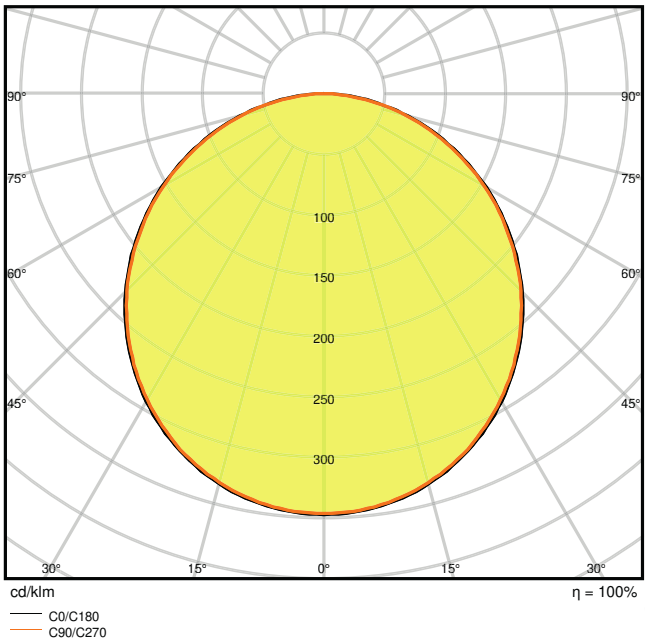

4058075064003 DL SLIM VALUE DN205 22W 3000K WT

Maße & Gewicht

Durchmesser	225,00 mm
Höhe	23,00 mm
Produktgewicht	350,00 g

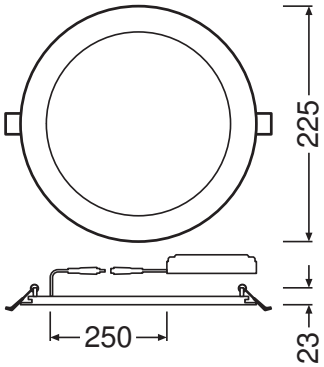

DL SLIM VALUE DN205 22W

Materialien & Farben

Produktfarbe	Weiß

© 2024, LEDVANCE GmbH. Alle Rechte vorbehalten.

Gehäusefarbe	Weiß
Gehäusematerial	Aluminium
Material Abdeckung	Polymethylmethacrylat (PMMA)
Material der lichtemittierenden Fläche	PMMA
Glühdrahtprüfung nach IEC 60695-2-12	650 °C
Quecksilbergehalt der Lampe	0.0 mg

Anwendung & Installation

Umgebungstemperaturbereich	-20…+40 °C
Lagertemperaturbereich	-30…+70 °C
Anschlussart	Schraubenloser Anschluss, 2-polig
Schutzart	IP20
Schutzklasse IK (Stoßfestigkeitsgrad)	IK03
Dimmbar	Nein
Montageart	Einbau
Montageort	Decke / Wand
Anwendungsumgebung	Innenanwendungen
Einbaudurchmesser	205 mm
Einbautiefe	40 mm
LED-Modul austauschbar	Nicht austauschbar
Mit Leuchtmittel	Ja

Lebensdauer

Lebensdauer L70/B50 bei 25 °C	50000 h [1)]
Lebensdauer L80/B10 bei 25 °C	30000 h [1)]
Lebensdauer L90/B10 bei 25 °C	15000 h
Anzahl der Schaltzyklen	50000

1) t[h]: L70 / B50 @ 25 °C (Ta), t[h]: L80 / B10 @ 25 °C (Ta), t[h]: L90 / B10 @ 25 °C (Ta)

Vorschaltgerät

Ausgangsstrom	360 mA
EVG - Ausgangs-Rippelstrom	≤ 10 %
EVG - Länge	120 mm
EVG - Breite	42 mm
EVG - Höhe	28 mm

Zertifikate & Standards

© 2024, LEDVANCE GmbH. Alle Rechte vorbehalten.

Normen	CE / CB
Leuchte mit begrenzter Oberflächentemperatur "D-Zeichen"	Nein
Ballwurfsicher	Nein

Zusätzliche Produktdaten

Anzahl Leuchtmittel	Not relevant

Optionales Zubehör

Produktbild	Produktname	EAN
	EM CONVERSION BOX	4058075237025

DOWNLOADS

	Dokumente und Zertifikate	Name des Dokuments
PDF	User Instruction	Downlight Slim Value
PDF	On-Pack-Info	Legal Insert Downlight LED ALU+Comfort
PDF	Rechtliche Hinweise	LSI DL SLIM ALU
PDF	Rechtliche Hinweise	Informationstext 18 Abs 4 ElektroG
PDF	Konformitätserklärung	EU Declaration of Conformity DOWNLIGHT SLIM ALU TÜV Rh
PDF	Konformitätserklärung	EU Declaration of Conformity DOWNLIGHT SLIM ALU LEDV
PDF	Declarations Of Conformity UKCA	DL SLIM ALU

	Fotometrische und lichttechnische Planungsdateien	Name des Dokuments
IES	IES file (IES)	DL SLIM VALUE DN205 22W 3000K WT
LDT	LDT file (Eulumdat)	DL SLIM VALUE DN205 22W 3000K WT

© 2024, LEDVANCE GmbH. Alle Rechte vorbehalten.

	Fotometrische und lichttechnische Planungsdateien	Name des Dokuments
	ULD file (DIALux)	DOWNLIGHTSLIMALU20522W3000KWT
	ROLF file (RELUX)	DL SLIM ALU DN205
	Test	4058075064003 DL SLIM VALUE DN205 22W 3000K WT
	LDC typ cone	4058075064003 DL SLIM VALUE DN205 22W 3000K WT
	LDC typ polar	4058075064003 DL SLIM VALUE DN205 22W 3000K WT

	CAD/BIM Dateien	Name des Dokuments
	BIM_Revit_3D	DL SLIM ALU
	CAD_STEP_3D	DL Slim Alu 22W

	Ausschreibungstexte	Name des Dokuments
	Ausschreibungstexte	DOWNLIGHT SLIM ALU 205 22 W 3000 K WT-de

VERPACKUNGSINFORMATIONEN

EAN	Verpackungseinheit (Stück pro Einheit)	Abmessungen (Länge x Breite x Höhe)	Bruttogewicht	Volumen
4058075064003	Faltschachtel 1	47 mm x 227 mm x 228 mm	435.00 g	2.43 dm^3
4058075064010	Versandschachtel 10	495 mm x 245 mm x 245 mm	4766.00 g	29.71 dm^3

Die genannten Produktnummern beschreiben die kleinste bestellbare Mengeneinheit. Eine Versandeinheit kann mehrere Einzelprodukte beinhalten. Als Bestellmenge verwenden Sie bitte das Ein- oder Mehrfache einer Versandeinheit.

Referenzen / Verweise

– Zur Garantie siehe www.ledvance.de/garantie

Haftungsausschluss

Änderungen und Irrtümer vorbehalten. Vergewissern Sie sich, dass Sie immer den neuesten Stand verwenden.

© 2024, LEDVANCE GmbH. Alle Rechte vorbehalten.