PRODUKTDATENBLATT
TRACK SP D75 25 W 3000 K 90RA NFL GY

TRACKLIGHT SPOT D75 25W | Schlanker, minimalistischer 3-Phasen-Stromschienen-Strahler, niedrige Wattleistung

Anwendungsgebiete

- Direkter Ersatz für Leuchten, die HID-Lampen verwenden
- Akzentbeleuchtung
- Modegeschäfte, Accessoiresgeschäfte
- Einzelhandel
- Hotels, Restaurants, Shops

Produktvorteile

- Enthaltener 3-Phasenadapter kompatibel mit verbreiteten Stromschienen (GLOBAL, EUTRAC, POWERGEAR, STAFF, NORLUX, NUCO, NORDIC)
- Tiefer Reflektor und schwarzer Entblendring für minimale Blendung (UGR < 16)
- Reflektor einfach auswechselbar dank Bajonettverschluss und Gummisauger
- Keine Ablenkung der Aufmerksamkeit von den beleuchteten Objekten dank kompaktem Design
- Flimmerarmes Licht dank speziellem elektronischen Vorschaltgerät
- 5 Jahre Garantie

Produkteigenschaften

- Kompakter Stromschienen-Strahler mit integriertem Vorschaltgerät
- Drehwinkel: 350°, Neigungswinkel: 90°

© 2024, LEDVANCE GmbH. Alle Rechte vorbehalten.

- Leuchten-Lichtausbeute: bis zu 80 lm/W
- Verfügbar mit Farbtemperatur 3000 K oder 4000 K
- Sehr gute Farbwiedergabeindex R_a: > 90
- Farbwiedergabeindex R_a9: > 50
- Anfängliche Farbkonsistenz: ≤ 3 SDCM (Schwellwerteinheit)
- Ausgestattet mit Reflektor mit 24 ° Ausstrahlwinkel
- Folgt der einheitlichen Designsprache von LEDVANCE (SCALE Design)
- Gehäuse aus robustem Alu-Druckguss
- Verfügbar in Mattweiß (ähnlich RAL9016), Mattschwarz (ähnlich RAL9004), Betongrau (ähnlich RAL7042)

© 2024, LEDVANCE GmbH. Alle Rechte vorbehalten.

TECHNISCHE DATEN

Elektrische Daten

Nennleistung	25,00 W
Nennspannung	220…240 V
Netzfrequenz	50…60 Hz
Nennstrom	110 mA
Einschaltstrom	23 A
Einschaltstromdauer T_{h50}	< 3.4 µs
Max. Anzahl der Leuchten Leitungsschutzschalter B16	30
Max. Anz. Leucht. an Sicherungsaut. C10 A	24
Max. Anzahl der Leuchten Leitungsschutzschalter C16	38
Netzleistungsfaktor λ	≥0,90
Oberschwingungsgehalt	< 15 %
Schutzklasse	I
Betriebsart	Integrierter LED-Treiber

Photometrische Daten

Lichtstrom	1750 lm
Lichtausbeute	70 lm/W
Farbtemperatur	3000 K
Lichtfarbe (Bezeichnung)	Warm weiß
Farbwiedergabeindex Ra	90
Standardabweichung des Farbabgleichs	≤3 sdcm
Lichtstärke	-
Flimmerarm	Ja
Flimmer-Messgröße (Pst LM)	-
Messgröße für Stroboskop-Effekte (SVM)	-
Photobiologische Risikogruppe gemäß EN62778	RG1
Ausstrahlungswinkel	24 °

© 2024, LEDVANCE GmbH. Alle Rechte vorbehalten.

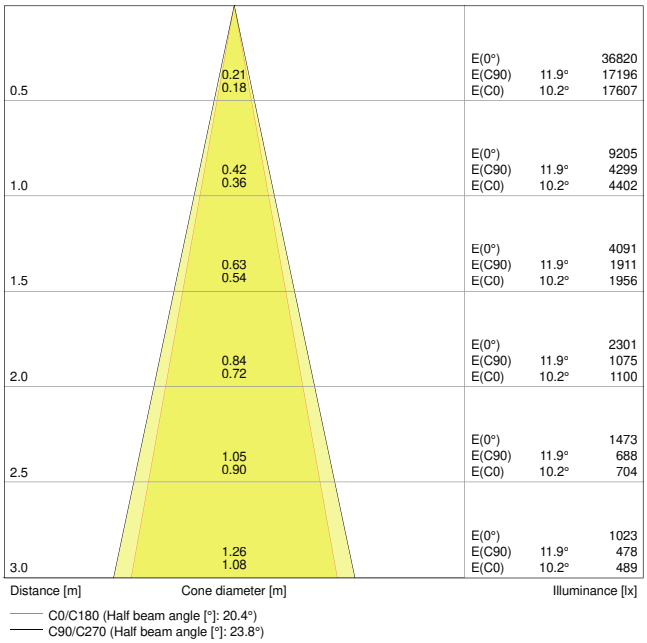

TRACK SP D75 25W3000K 90RA NFL GY

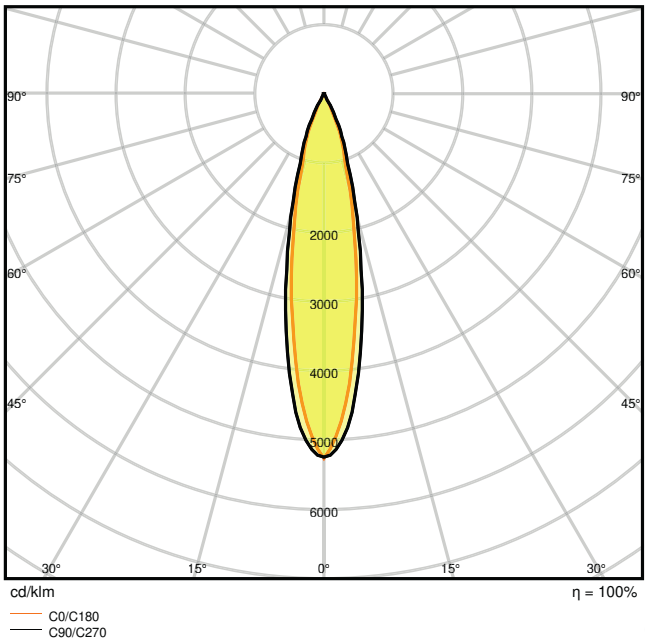

TRACK SP D75 25W3000K 90RA NFL GY

Maße & Gewicht

Durchmesser	75,00 mm
Höhe	255,00 mm
Produktgewicht	770,00 g

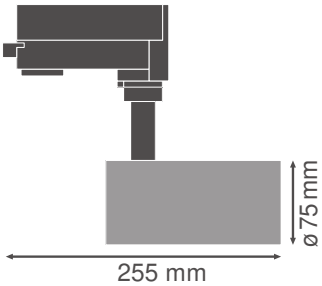

TRACK SP D75 BK

Materialien & Farben

Produktfarbe	Grau
Gehäusefarbe	Grau

© 2024, LEDVANCE GmbH. Alle Rechte vorbehalten.

Gehäusematerial	Aluminium
Material Abdeckung	Polymethylmethacrylat (PMMA)
Material der lichtemittierenden Fläche	Polycarbonat (PC)
Glühdrahtprüfung nach IEC 60695-2-12	650 °C
Quecksilbergehalt der Lampe	0.0 mg

Anwendung & Installation

Umgebungstemperaturbereich	-20…+40 °C
Anschlussart	Adapter, 3-phasig
Schutzart	IP20
Schutzklasse IK (Stoßfestigkeitsgrad)	IK02
Dimmbar	Nein
Montageart	Anbau
Montageort	Montageschiene
Anwendungsumgebung	Innenanwendungen
Justierbar	Ja
LED-Modul austauschbar	Nicht austauschbar

Lebensdauer

Lebensdauer L70/B50 bei 25 °C	50000 h [1)]
Lebensdauer L80/B10 bei 25 °C	45000 h [1)]
Lebensdauer L90/B10 bei 25 °C	30000 h
Anzahl der Schaltzyklen	50000

1) t[h]: L70 / B50 @ 25 °C (Ta), t[h]: L80 / B10 @ 25 °C (Ta), t[h]: L90 / B10 @ 25 °C (Ta)

Vorschaltgerät

Ausgangsstrom	600 mA
EVG - Ausgangs-Rippelstrom	< 10 %

Zertifikate & Standards

Normen	CE / CB / ENEC / TÜV SÜD / EAC / RoHS
Leuchte mit begrenzter Oberflächentemperatur "D-Zeichen"	Nein
Ballwurfsicher	Nein

TECHNISCHE AUSSTATTUNG

– Zubehörreflektoren mit 15° oder 38° Ausstrahlwinkel erhältlich

© 2024, LEDVANCE GmbH. Alle Rechte vorbehalten.

DOWNLOADS

	Dokumente und Zertifikate	Name des Dokuments
PDF	User Instruction	UI Tracklight Spot
PDF	On-Pack-Info	Legal Insert Tracklight
PDF	Rechtliche Hinweise	LS Insert TRACK SP D
PDF	Rechtliche Hinweise	TRACKLIGHT SPOT
PDF	Rechtliche Hinweise	Informationstext 18 Abs 4 ElektroG
PDF	Konformitätserklärung	Attestation-of-Conformity Track SP LEDV
PDF	Konformitätserklärung	Attestation-of-Conformity Track SP TÜV
PDF	Declarations Of Conformity UKCA	TRACK SP

	Fotometrische und lichttechnische Planungsdateien	Name des Dokuments
IES	IES file (IES)	TRACK SP D75 25W3000K 90RA NFL GY
LDT	LDT file (Eulumdat)	TRACK SP D75 25W3000K 90RA NFL GY
ULD	ULD file (DIALux)	TRACKLIGHTSPOTD7525W25W3000K90RANFLGY
ROLF	ROLF file (RELUX)	TRACK SP D75 25W-3000K
	Test	TRACK SP D75 25W3000K 90RA NFL GY
	LDC typ cone	TRACK SP D75 25W3000K 90RA NFL GY
	LDC typ polar	TRACK SP D75 25W3000K 90RA NFL GY

	CAD/BIM Dateien	Name des Dokuments
RFA	BIM_Revit_3D	TRACKLIGHT SPOT

© 2024, LEDVANCE GmbH. Alle Rechte vorbehalten.

	CAD/BIM Dateien	Name des Dokuments
	CAD_STEP_3D	TRACK SP D75

	Ausschreibungstexte	Name des Dokuments
	Ausschreibungstexte	TRACKLIGHT SPOT D75 25W 25 W 3000 K 90RA NFL GY-DE

VERPACKUNGSINFORMATIONEN

EAN	Verpackungseinheit (Stück pro Einheit)	Abmessungen (Länge x Breite x Höhe)	Bruttogewicht	Volumen
4058075113688	Faltschachtel 1	90 mm x 100 mm x 285 mm	830.00 g	2.57 dm^3
4058075113695	Versandschachtel 4	375 mm x 110 mm x 295 mm	3557.00 g	12.17 dm^3

Die genannten Produktnummern beschreiben die kleinste bestellbare Mengeneinheit. Eine Versandeinheit kann mehrere Einzelprodukte beinhalten. Als Bestellmenge verwenden Sie bitte das Ein- oder Mehrfache einer Versandeinheit.

WEITERE KATALOGINFORMATIONEN

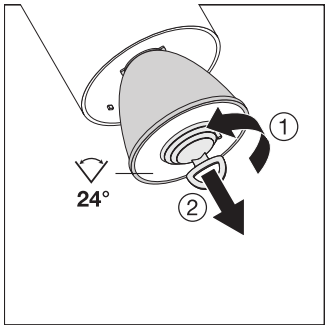

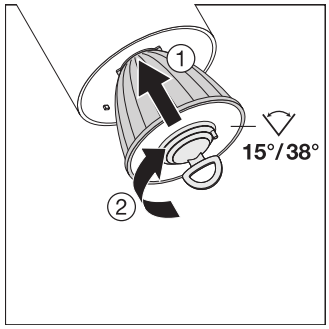

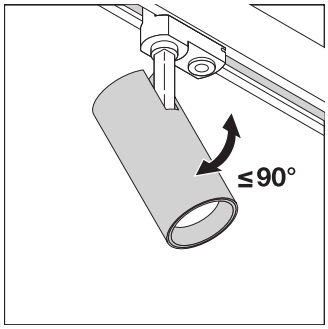

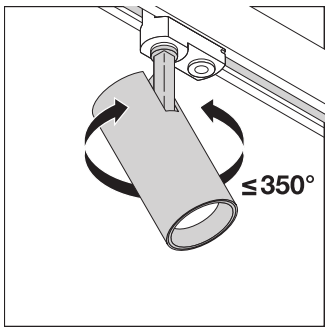

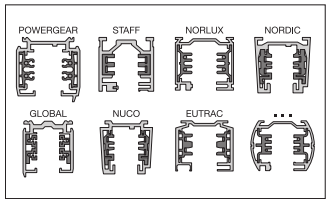

Referenzen / Verweise

– Zur Garantie siehe www.ledvance.de/garantie

© 2024, LEDVANCE GmbH. Alle Rechte vorbehalten.

Haftungsausschluss

Änderungen und Irrtümer vorbehalten. Vergewissern Sie sich, dass Sie immer den neuesten Stand verwenden.

© 2024, LEDVANCE GmbH. Alle Rechte vorbehalten.