PRODUKTDATENBLATT
FL PFM 10 W 4000 K SYM 100 WT

FLOODLIGHT 10 W | Vielseitig einsetzbare Fluter mit bis zu 1200 lm Lichtstrom

Anwendungsgebiete

- Ersatz für Fluter mit Halogenlampen
- Außenanwendung (IP65)
- Öffentlicher Raum
- Anstrahlung von Fassaden
- Baustellen
- Gärten, Balkone und andere Außenbereiche

Produktvorteile

- Lichtstark, robust und langlebig
- Sichere und sehr gleichmäßige Ausleuchtung, dank opalem, gehärtetem Glasdiffusor
- Kein Lichtaustritt im oberen Halbraum (ULOR 0%) bei 0° Aufneigung
- Energieersparnis von bis zu 90 % verglichen mit Halogenlampen-Flutern
- 5 Jahre Garantie

Produkteigenschaften

- Reflektorbasierte, symmetrische Lichtverteilung mit 100° x 100° Abstrahlwinkel
- Integriertes Vorschaltgerät mit großem Eingangsspannungsbereich, geeignet für 100 - 277 V_{AC}
- Überspannungsschutz: bis zu 4 kV (L/N-PE), 2 kV (L-N)
- Montagebügel mit 30° Winkel und großem Rotationsbereich
- Vorinstalliertes, flexibles Kabel (H05RN-F) mit 1 m Länge, 3 x 1.0 mm^2 gekrimpt

© 2024, LEDVANCE GmbH. Alle Rechte vorbehalten.

TECHNISCHE DATEN

Elektrische Daten

Nennleistung	10,00 W
Nennspannung	100…277 V
Netzfrequenz	50…60 Hz
Nennstrom	49 mA
Einschaltstrom	3,68 A
Einschaltstromdauer T_{h50}	27 µs
Max. Anzahl der Leuchten Leitungsschutzschalter B16	195
Max. Anz. Leucht. an Sicherungsaut. C10 A	142
Max. Anzahl der Leuchten Leitungsschutzschalter C16	228
Netzleistungsfaktor λ	> 0,90
Oberschwingungsgehalt	< 20 %
Schutzklasse	I
Betriebsart	Integrierter LED-Treiber

Photometrische Daten

Lichtstrom	1200 lm
Lichtausbeute	120 lm/W
Farbtemperatur	4000 K
Lichtfarbe (Bezeichnung)	Kalt weiß
Farbwiedergabeindex Ra	≥80
Standardabweichung des Farbabgleichs	≤5 sdcm
Lichtstärke	-
Flimmer-Messgröße (Pst LM)	-
Messgröße für Stroboskop-Effekte (SVM)	-
Photobiologische Risikogruppe gemäß EN62778	RG1
Photobiologische Risikogruppe gemäß EN62471	RG1
Ausstrahlungswinkel	100 ° x 100 °

© 2024, LEDVANCE GmbH. Alle Rechte vorbehalten.

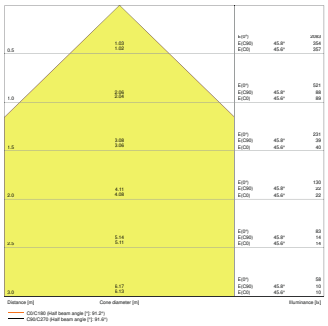

FL PFM 10W4000K SYM 100 WT

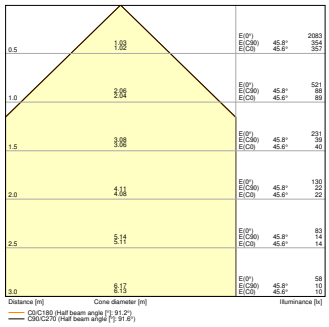

FL PFM 10W 4000K SYM 100 WT

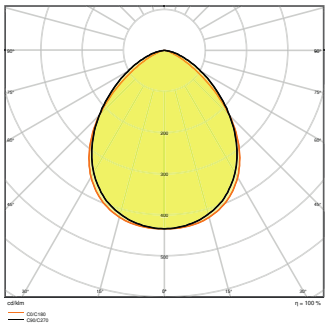

FL PFM 10W4000K SYM 100 WT

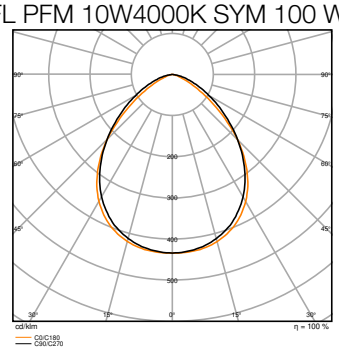

FL PFM 10W 4000K SYM 100 WT

Maße & Gewicht

Länge	122,00 mm
Breite	131,00 mm
Höhe	36,00 mm
Produktgewicht	400,00 g
Kabellänge	1000 mm

© 2024, LEDVANCE GmbH. Alle Rechte vorbehalten.

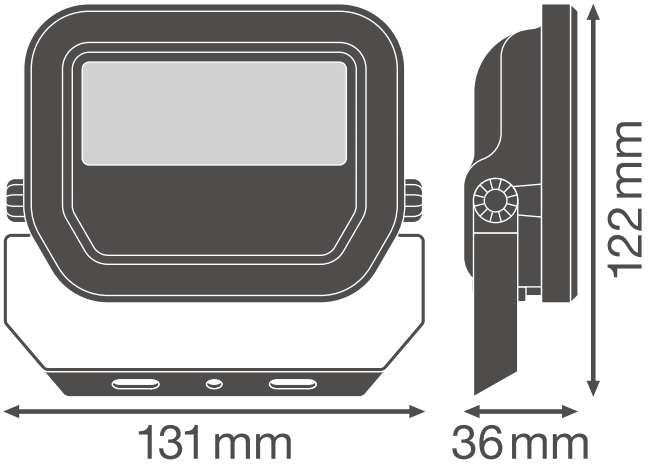

FL PFM 10W SYM 100

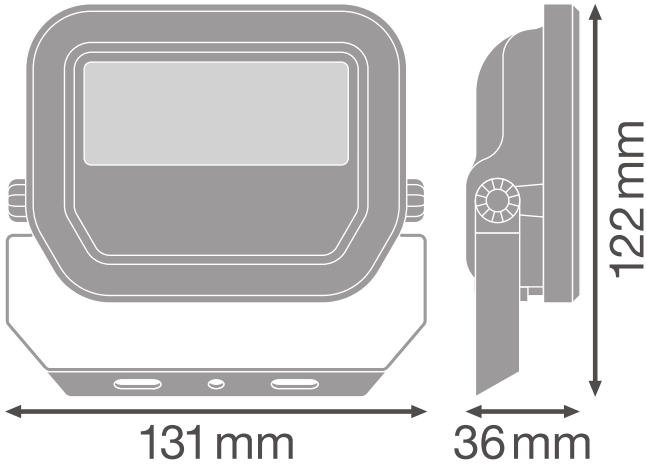

FL PFM 10W SYM 100

Materialien & Farben

Produktfarbe	Weiß
Gehäusefarbe	Weiß
Gehäusematerial	Aluminium
Material der lichtemittierenden Fläche	Glas
Glühdrahtprüfung nach IEC 60695-2-12	650 °C
Quecksilbergehalt der Lampe	0.0 mg

Anwendung & Installation

Umgebungstemperaturbereich	-30…+50 °C
Lagertemperaturbereich	-40…+70 °C
Anschlussart	Kabel, 3-polig
Schutzart	IP65
Schutzklasse IK (Stoßfestigkeitsgrad)	IK07
Dimmbar	Nein
Montageart	Anbau
Montageort	Wand / Decke / Boden
Anwendungsumgebung	Außenanwendungen
Justierbar	Ja
LED-Modul austauschbar	Nicht austauschbar
Mit Leuchtmittel	Ja

Lebensdauer

© 2024, LEDVANCE GmbH. Alle Rechte vorbehalten.

Lebensdauer L70/B50 bei 25 °C	70000 h [1)]
Lebensdauer L80/B10 bei 25 °C	55000 h [1)]
Lebensdauer L90/B10 bei 25 °C	35000 h
Anzahl der Schaltzyklen	100000

1) t[h]: L70 / B50 @ 25 °C (Ta), t[h]: L80 / B10 @ 25 °C (Ta), t[h]: L90 / B10 @ 25 °C (Ta)

Vorschaltgerät

Ausgangsstrom	220 mA
EVG - Ausgangs-Rippelstrom	< 50 %

Zertifikate & Standards

Normen	CE / CB / ENEC / EAC / RoHS / EPD
Leuchte mit begrenzter Oberflächentemperatur "D-Zeichen"	Nein
Ballwurfsicher	Nein
EPD	LEDV-00009-V01.01-EN

DOWNLOADS

	Dokumente und Zertifikate	Name des Dokuments
PDF	User Instruction	FL PFM SYM
PDF	Rechtliche Hinweise	FL PFM SYM
PDF	Rechtliche Hinweise	LSI FL PFM SYM
PDF	Rechtliche Hinweise	LSI FL PFM SYM
PDF	Rechtliche Hinweise	FL PFM SYM
PDF	Rechtliche Hinweise	Informationstext 18 Abs 4 ElektroG
PDF	Konformitätserklärung	FL PFM
PDF	Declarations Of Conformity UKCA	FL PFM SYM

© 2024, LEDVANCE GmbH. Alle Rechte vorbehalten.

	Fotometrische und lichttechnische Planungsdateien	Name des Dokuments
	IES file (IES)	FL PFM 10W4000K SYM 100 WT
	IES file (IES)	FL PFM 10W 4000K SYM 100 WT
	LDT file (Eulumdat)	FL PFM 10W4000K SYM 100 WT
	LDT file (Eulumdat)	FL PFM 10W 4000K SYM 100 WT
	ULD file (DIALux)	FL PFM 10W-4000K SYM 100 WT
	ROLF file (RELUX)	FL PFM 10W-4000K SYM
	Test	FL PFM 10W4000K SYM 100 WT
	Test	FL PFM 10W 4000K SYM 100 WT
	LDC typ cone	FL PFM 10W4000K SYM 100 WT
	LDC typ cone	FL PFM 10W 4000K SYM 100 WT
	LDC typ polar	FL PFM 10W4000K SYM 100 WT
	LDC typ polar	FL PFM 10W 4000K SYM 100 WT

	CAD/BIM Dateien	Name des Dokuments
	BIM_Revit_3D	Floodlight G3
	CAD_STEP_3D	FL G3 10W

	Ausschreibungstexte	Name des Dokuments
	Ausschreibungstexte	FLOODLIGHT 10 W 4000 K SYM 100 WT-DE

VERPACKUNGSINFORMATIONEN

EAN	Verpackungseinheit (Stück pro Einheit)	Abmessungen (Länge x Breite x Höhe)	Bruttogewicht	Volumen
4058075420908	Faltschachtel 1	136 mm x 57 mm x 118 mm	447.00 g	0.91 dm^3
4058075420915	Versandschachtel 12	360 mm x 286 mm x 144 mm	5840.00 g	14.83 dm^3

© 2024, LEDVANCE GmbH. Alle Rechte vorbehalten.

Die genannten Produktnummern beschreiben die kleinste bestellbare Mengeneinheit. Eine Versandeinheit kann mehrere Einzelprodukte beinhalten. Als Bestellmenge verwenden Sie bitte das Ein- oder Mehrfache einer Versandeinheit.

WEITERE KATALOGINFORMATIONEN

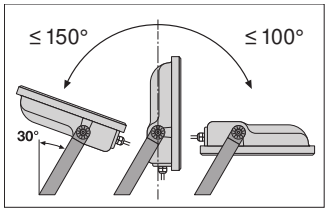

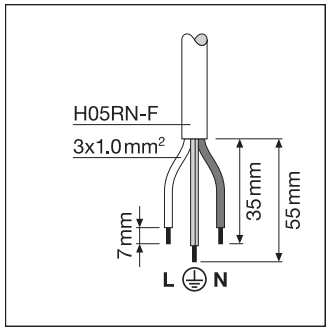

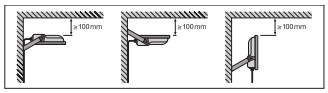

Referenzen / Verweise

– Zur Garantie siehe www.ledvance.de/garantie

Haftungsausschluss

Änderungen und Irrtümer vorbehalten. Vergewissern Sie sich, dass Sie immer den neuesten Stand verwenden.

© 2024, LEDVANCE GmbH. Alle Rechte vorbehalten.